VFTR

Valvole di controllo filettate esternamente a 2 e 3 vie

Valvole di controllo filettate esternamente per la regolazione dell'acqua calda e fredda in sistemi di climatizzazione, riscaldamento e ventilazione. Possono inoltre controllare l'acqua miscelata con glicole, ad esempio nei sistemi di recupero a circuito liquido. Destinate ad essere utilizzate insieme agli attuatori RVAZ4.

- Dimensioni DN15...DN25
- Valore Kvs 0,25...70
- Temperatura fluido 1...+110°C
- Pressione nominale PN16
- Capacitá di regolazione 50:1
- Assenza di perdite

Applicazioni

Valvola a 2 vie

La valvola è aperta quando lo stelo si trova nella posizione inferiore e chiusa quando lo stelo è nella posizione superiore.

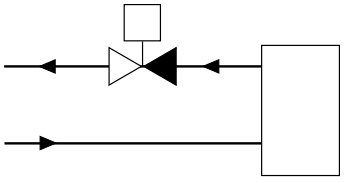

Fig. 1 Valvola a 2 vie

Valvola a 3 vie

Con lo stelo in posizione inferiore la valvola è aperta tra le vie A - AB e chiusa tra le vie B - AB. Con lo stelo in posizione superiore la valvola è chiusa tra le vie A - AB e aperta tra le vie B - AB.

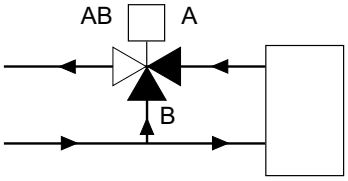

Fig. 2 Valvola a 3 vie

Assenza di perdite in posizione chiusa

La valvola é dotata di una tenuta O-ring, situata tra l´otturatore e la sede, che la rende completamente stagna in posizione chiusa. Questo rende la valvola molto efficiente dal punto di vista energetico.

Installazione

La valvola a 3 vie è di tipo miscelatrice e deve quindi essere montata nel punto di miscelazione.

MAIN OFFICE BRESSANONE
I-39042 Bressanone (BZ) tel: +39 0472 830626
via Julius-Durst-Str. 50 fax: +39 0472 831840
VAT No. IT02748450216 www.industrietechnik.it

- Prima dell'installazione della valvola di controllo, verificare che il tubo sia pulito. Assicurarsi che i frammenti di lavorazione dei tubi, frammenti metallici, residui di saldatura ed altri materiali estranei siano rimossi.
- Per la massima efficienza e la minima usura, installare la valvola in posizione verticale con lo stelo rivolto verso l´alto. Se la valvola monta un attuatore lateralmente, si avra´ una maggiore usura sul premistoppa. La valvola non deve mai essere montata con angolazioni superiori a 90°.

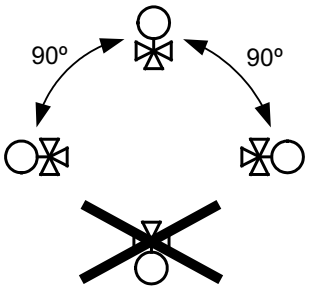

- Installare la valvola secondo la freccia che indica la direzione del fluido riportata sul corpo valvola.
- Assicurarsi che lo spazio sopra la valvola sia sufficiente per la rimozione dell´attuatore.
- Montare un filtro a monte della valvola per prolungare la durata del sistema.
- E´ consigliata una qualita´ dell´acqua in accordo a VDI 2035.

Caratteristiche tecniche

Applicazione	Sistemi di riscaldamento, sistemi di raffreddamento, sistemi di ventilazione, unitá fan coil
Pressione nominale	PN16
Attacco attuatore	M30 x 1.5
Attacco	BSP filettata esternamente in accordo a ISO 228/1
Caratteristica di portata	Equipercentuale
Trafilamento	0.0 % del kvs
Fluido	Acqua calda, acqua fredda, acqua/glicole (max 30% glicole)
Temperatura fluido	1…110 °C (la valvola arriva ad una temp. max. di 140 ° C, gli attuatori SEZ4 invece arrivano fino a 110 ° C)
Capacitá di regolazione	50:1
Corsa	5.5 mm

CE UK CA

Questo prodotto porta il marchio CE. Ulteriori informazioni sono disponibili all'indirizzo www.industrietechnik.it.

Materiale

Corpo	Ottone CW614N
Sede	Ottone CW614N
Otturatore	Ottone CW614N
Stelo	Acciaio inox 1.4305
Guarnizione sede	EPDM
O-rings	EPDM

Valvole a 2 vie

Articolo	Diametro nominale	Attacco	Kvs	Massima press. diff	Attuatore
VFTR215-0,25	DN15	G½"	0.25	350 kPa	RVAZ4
VFTR215-0,4	DN15	G½"	0.4	350 kPa	RVAZ4
VFTR215-0,6	DN15	G½"	0.6	350 kPa	RVAZ4
VFTR215-1,0	DN15	G½"	1.0	350 kPa	RVAZ4
VFTR215-1,6	DN15	G½"	1.6	350 kPa	RVAZ4
VFTR220-2,0	DN20	G¾"	2.0	250 kPa	RVAZ4
VFTR220-2,5	DN20	G¾"	2.5	250 kPa	RVAZ4
VFTR220-4,0	DN20	G¾"	4.0	150 kPa	RVAZ4
VFTR220-6,0	DN20	G¾"	6.0	150 kPa	RVAZ4
VFTR225-7,0	DN25	G1"	7.0	70 kPa	RVAZ4

Valvole a 3 vie

Articolo	Diametro nominale	Attacco	Kvs	Massima press. diff	Attuatore
VFTR315-0,25	DN15	G½"	0.25	350 kPa	RVAZ4
VFTR315-0,4	DN15	G½"	0.4	350 kPa	RVAZ4
VFTR315-0,6	DN15	G½"	0.6	350 kPa	RVAZ4
VFTR315-1,0	DN15	G½"	1.0	350 kPa	RVAZ4
VFTR315-1,6	DN15	G½"	1.6	350 kPa	RVAZ4
VFTR320-2,0	DN20	G¾"	2.0	250 kPa	RVAZ4
VFTR320-2,5	DN20	G¾"	2.5	250 kPa	RVAZ4
VFTR320-4,0	DN20	G¾"	4.0	150 kPa	RVAZ4
VFTR320-6,0	DN20	G¾"	6.0	150 kPa	RVAZ4
VFTR325-7,0	DN25	G1"	7.0	70 kPa	RVAZ4

Collegamento con tubazione in acciaio

Articolo	Descrizione	Attacco	Valvola
OVC-Z15	Collegamento tubazioni	½" (DN15)	VFTR, (DN15)
OVC-Z20	Collegamento tubazioni	¾" (DN20)	VFTR, (DN20)
OVC-Z25	Collegamento tubazioni	1" (DN25)	VFTR, (DN25)

Attuatori per valvole compatibili

Articolo	Tensione di alimentazione	Segnale di controllo
RVAZ4-24	24 V AC ±15 %	3-point
RVAZ4-24A	24 V AC/DC ±15 %	0…10 V DC
RVAZ4-230	230 V AC ±15 %, 50/60 Hz	3-point

Dimensioni

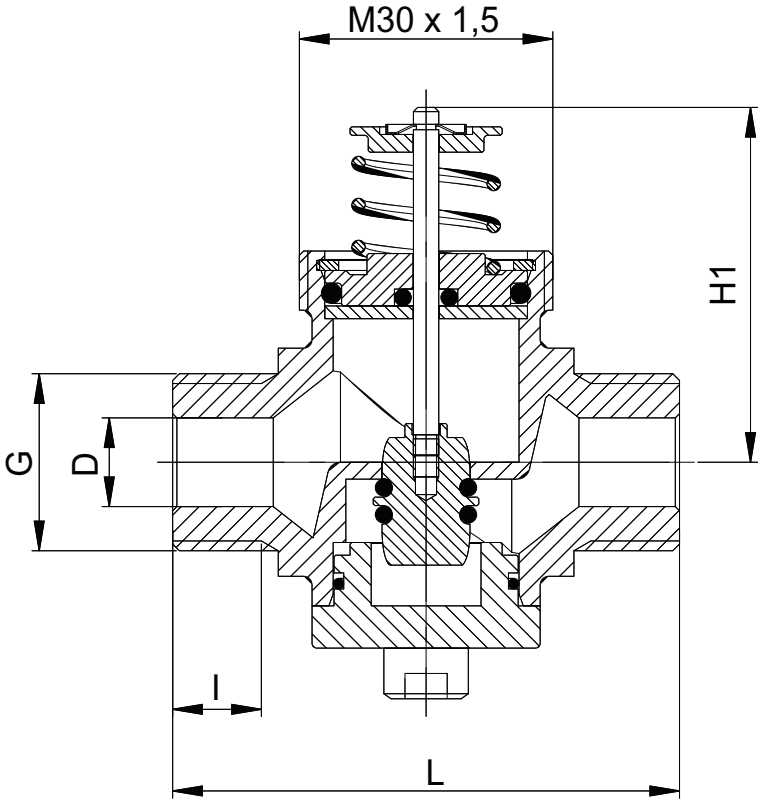

[mm], salvo diversa indicazione

Valvole a 2 vie

Articolo	Attacco	G	D (Ø)	I	L	H1
VFTR215-0,25	DN15	½"	12	9	60	42
VFTR215-0,4	DN15	½"	12	9	60	42
VFTR215-0,6	DN15	½"	12	9	60	42
VFTR215-1,0	DN15	½"	12	9	60	42
VFTR215-1,6	DN15	½"	12	9	60	42
VFTR220-2,0	DN20	¾"	15	12,5	60	42
VFTR220-2,5	DN20	¾"	15	12,5	60	42
VFTR220-4,0	DN20	¾"	18	12,5	60	42
VFTR220-6,0	DN20	¾"	18	12,5	60	42
VFTR225-7,0	DN25	1"	22	14	82	47

[mm], salvo diversa indicazione

Dimensioni

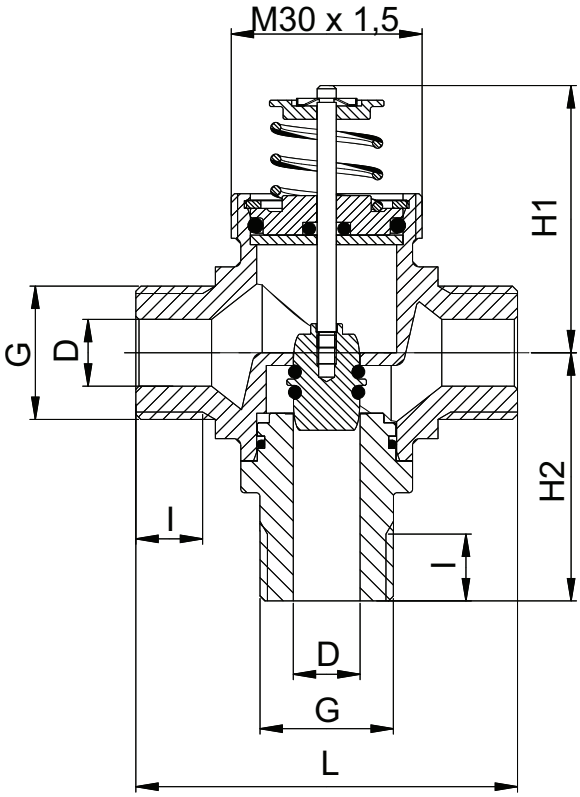

[mm], salvo diversa indicazione

Valvole a 3 vie

Articolo	Attacco	G	D (Ø)	I	L	H1	H2
VFTR315-0,25	DN15	½"	12	9	60	42	40
VFTR315-0,4	DN15	½"	12	9	60	42	40
VFTR315-0,6	DN15	½"	12	9	60	42	40
VFTR315-1,0	DN15	½"	12	9	60	42	40
VFTR315-1,6	DN15	½"	12	9	60	42	40
VFTR320-2,0	DN20	¾"	15	12,5	60	42	50
VFTR320-2,5	DN20	¾"	15	12,5	60	42	50
VFTR320-4,0	DN20	¾"	18	12,5	60	42	50
VFTR320-6,0	DN20	¾"	18	12,5	60	42	50
VFTR325-7,0	DN25	1"	22	14	82	47	44

Curva perdite di carico

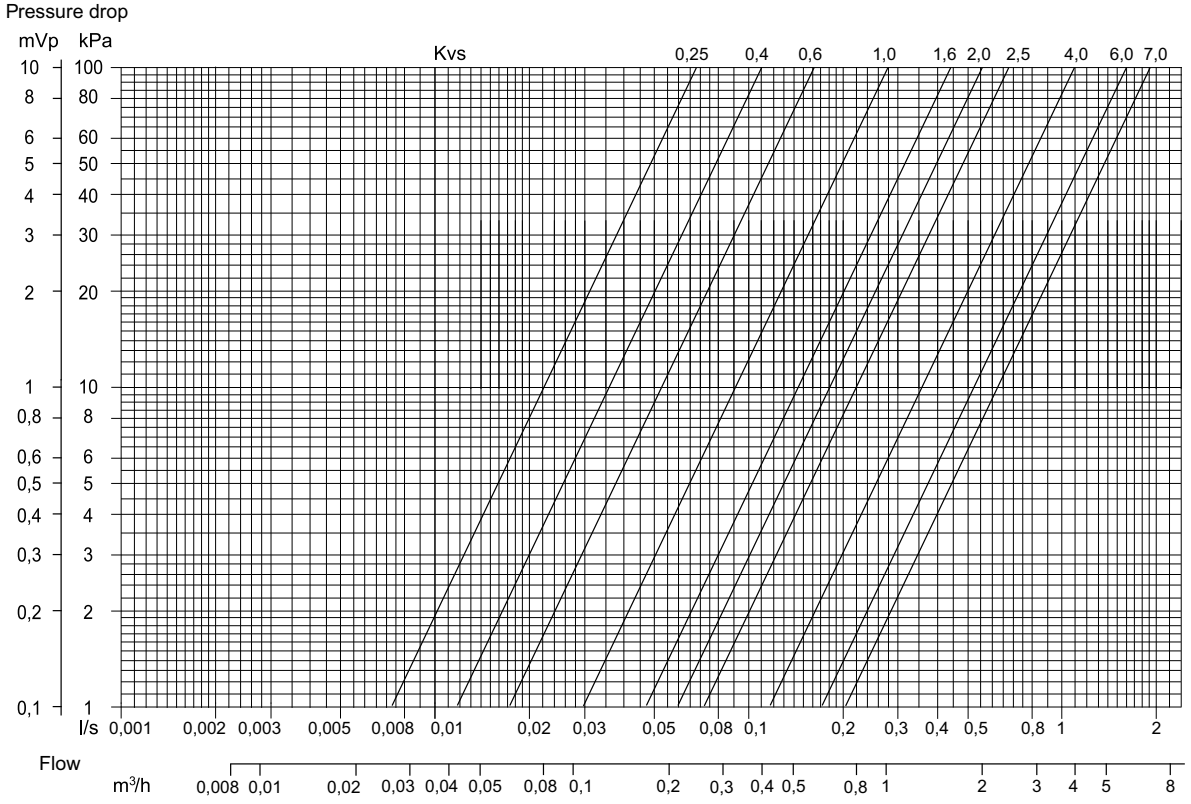

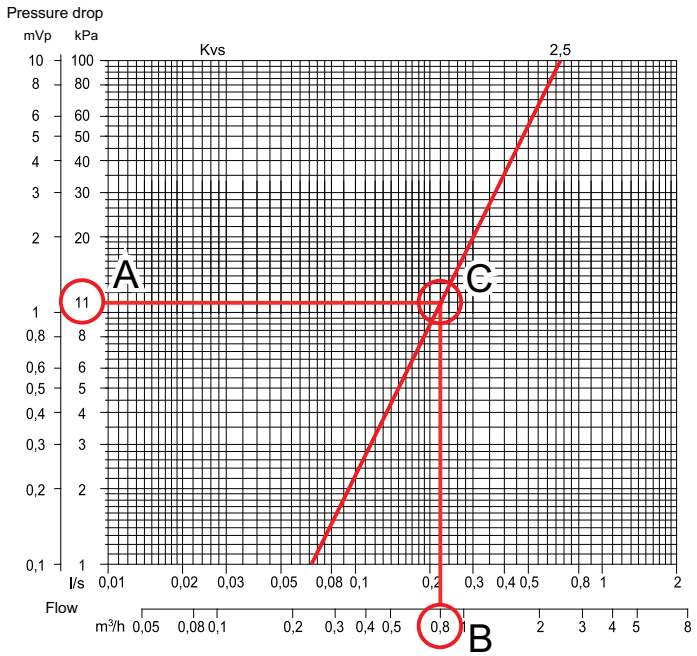

Fig. 3 ESEMPIO: CALCOLO DEL VALORE KV Se la caduta di pressione è di 11 kPa (A) e il flusso è di 0.8 m3/h (B), il valore kv è 2,5 (C). Vedere le marcature nella foto a destra.

Documentazione

Tutta la documentazione può essere scaricata da www.industrietechnik.it.